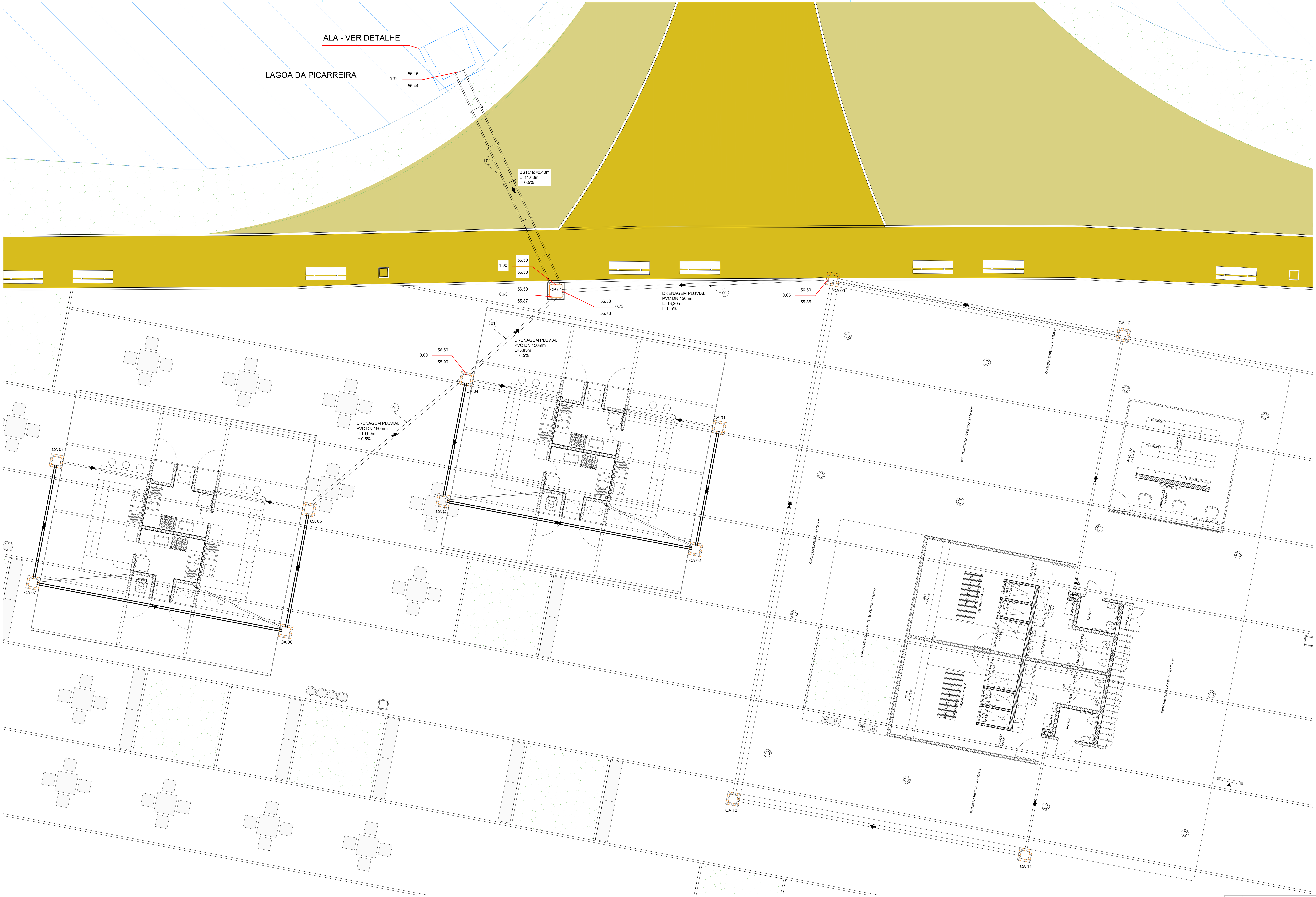

1 PLANTA DE LOCAÇÃO

ESCALA 1:100

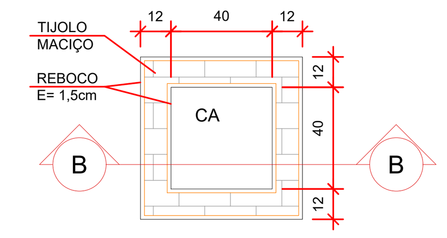

2 PLANTA BAIXA - CP 01

ESCALA 1:25

CAIXA DE AREIA	H
CA 01	50cm
CA 02	55cm
CA 03	65cm
CA 04	75cm
CA 05	70cm
CA 06	65cm
CA 07	55cm
CA 08	50cm
CA 09	80cm
CA 10	65cm
CA 11	55cm
CA 12	55cm

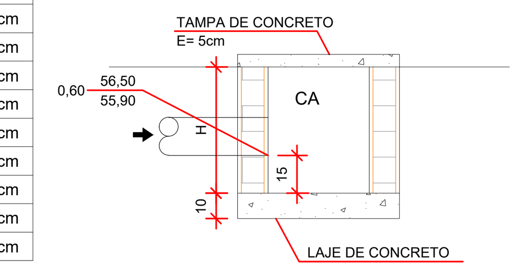

3 PLANTA BAIXA - CP 01

ESCALA 1:25

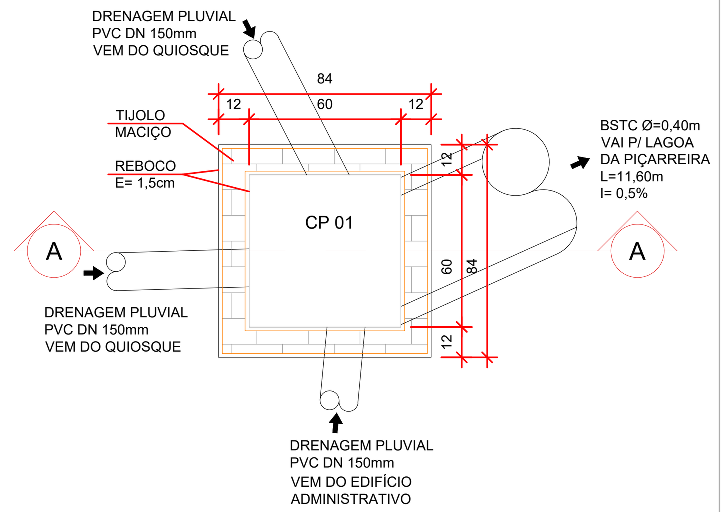

4 PLANTA BAIXA - CP 01

ESCALA 1:25

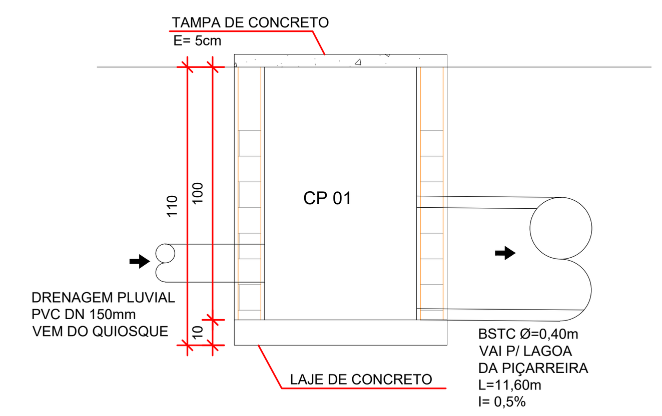

5 CORTE AA - CP 01

ESCALA 1:25

LISTA DE MATERIAIS				
N°	DESCRIÇÃO	DN	MATERIAL	QUANTIDADE
01	TUBO SÉRIE NORMAL L= 6m	150mm	PVC	29,05m
02	TUBULAÇÃO DE CONCRETO SIMPLES PRÉ-MOLDADO	400mm	CONCRETO	11,60m

TABELA															CONSUMO DE MATERIAL		
POSIÇÕES / TIPO	a	b	c	d	e	f	g	k	m	n	H	L	M	N	VOLUME CONCRETO m^3	FORMA m^2	ENROC. PEDRA ARRUM.
BST Ø 0,40	0,80	0,20	1,10	0,20	0,15	0,10	0,20	0,10	0,15	0,30	0,68	1,60	1,40	0,10	0,559	4,27	0,338

OBS. 1- O CONSUMO DE MATERIAIS SE REFERE A UMA BOCA
2 - UTILIZAR CONCRETO fck - 110 kg/cm²

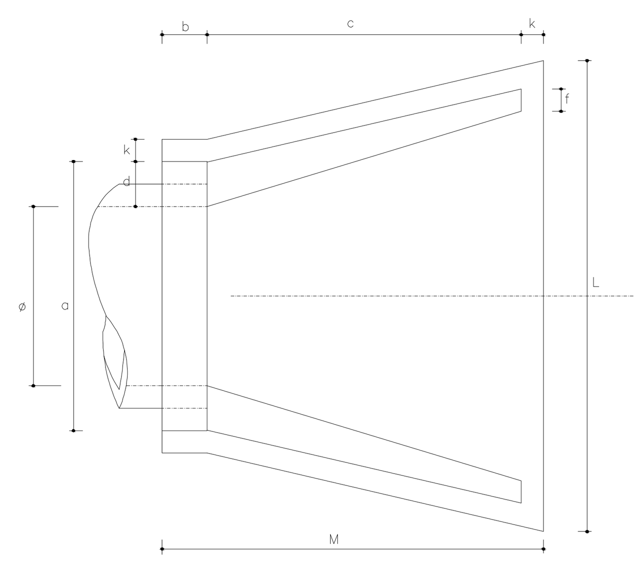

6 PLANTA BAIXA - ALA

S/ ESCALA

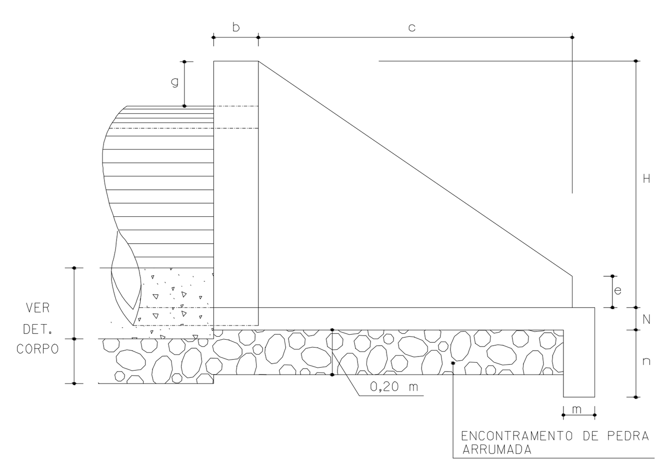

7 VISTA LATERAL - ALA

S/ ESCALA

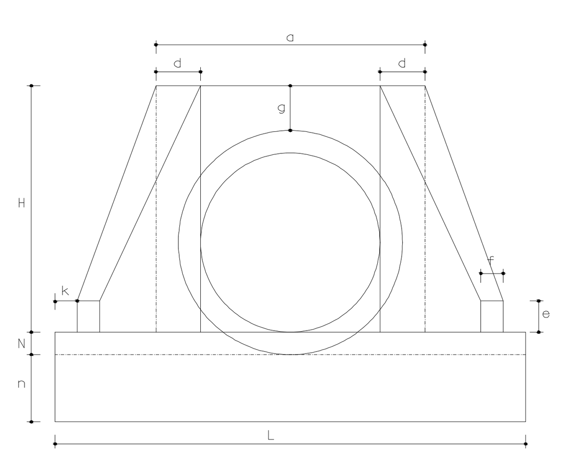

8 VISTA FRONTAL - ALA

S/ ESCALA

N°	REVISÃO	DATA	N°	REVISÃO	DATA
C			G		
B			F		
A			E		
0	EMISSÃO ORIGINAL	17/04/2018	D		

Consórcio "Teresina Sustentável"

MPB Saneamento Ltda.
RUA FELIPE SCHMIDT, 649, SALA 304
CENTRO EXECUTIVO TORRE DA COLINA F/FAX: xx 48 32253682
CENTRO - FLORIANÓPOLIS - SC
CREA 17887 SC
www.mpb.eng.br - apoio@mpb.eng.br

APROVAÇÃO

DATA	ASSINATURA

PROJETO	MPB	DATA	ABR/2018
DESENHO	DAD	DATA	ABR/2018
CONFERIDO	MD	DATA	ABR/2018
APROVADO	UGP	DATA	

Nº DA CONSULTORA

DE-13017-EDF-EDP-HID-012-0

PREFEITURA DE TERESINA

IBRD

PREFEITURA MUNICIPAL DE TERESINA - PI

TERESINA - PI

PROJETOS BÁSICOS E EXECUTIVOS DAS OBRAS DE REQUALIFICAÇÃO URBANA E AMBIENTAL

PROJETO HIDROSANITÁRIO DOS QUIOSQUES DOS PARQUES LINEARES

QUIOSQUE E EDIFÍCIO ADMINISTRATIVO
LOCAÇÃO - DRENAGEM PLUVIAL

PROJETO	VISTOS	DESENHO	DATA	FOLHA Nº
MPB		DAD	ABR/2018	FOLHA 01
ESCALA: INDICADA		TOPOGRAFIA	DATA TOP.	